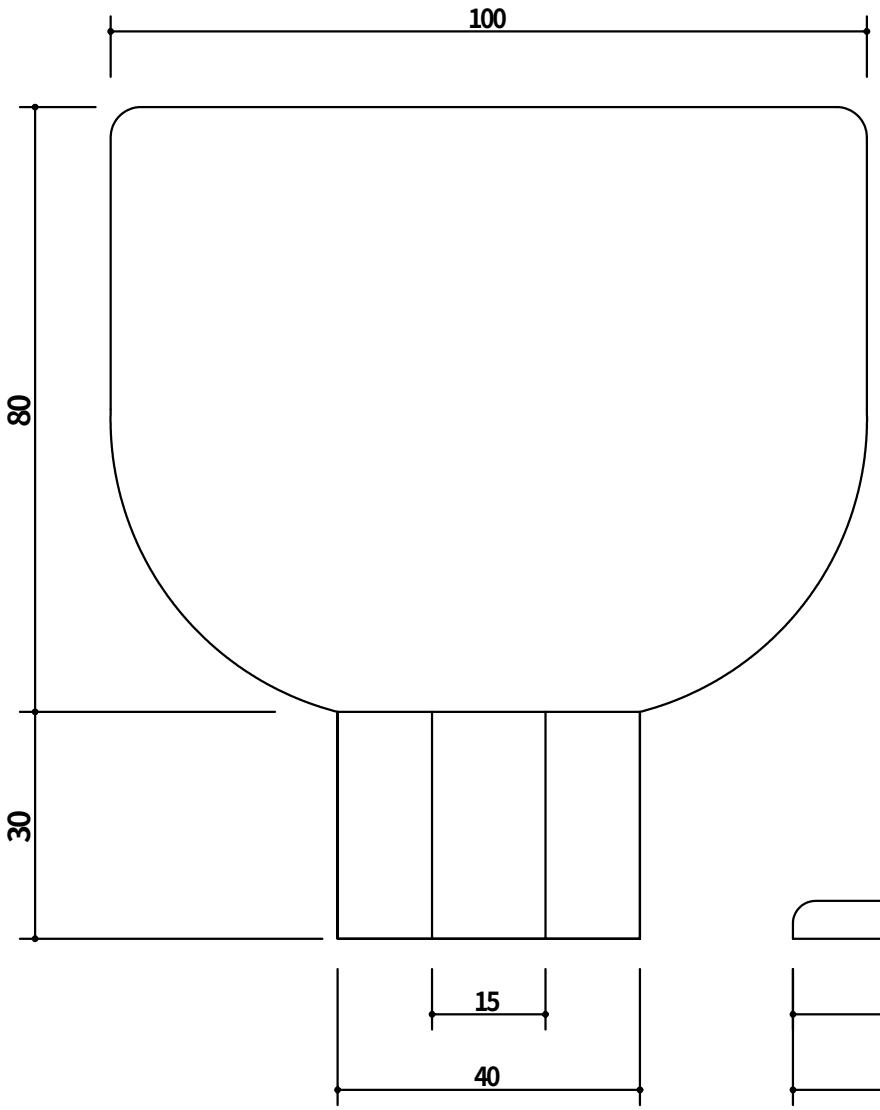

正面図

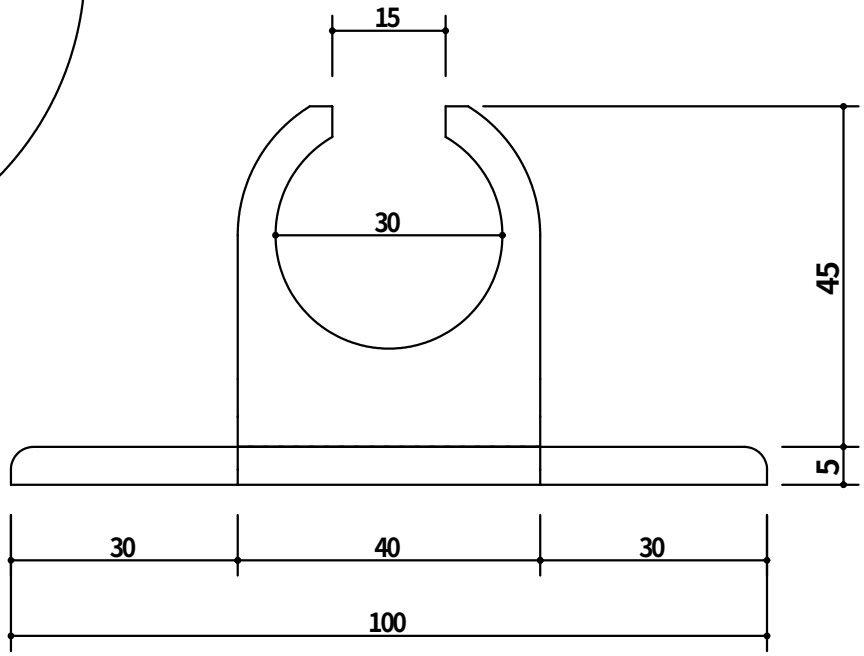

底面図

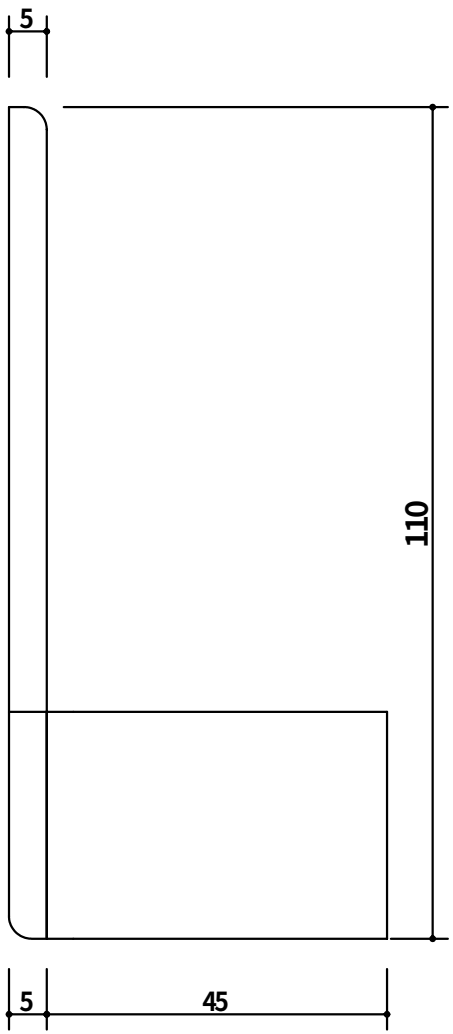

側面図

△		納入先		縮尺 S=1／1	製 図	設 計	検 図	承 認	M's Japan Inc. エムズジャパン株式会社
△									〒433-8111 静岡県浜松市葵西4丁目6-10 TEL :053-438-0679(代) FAX :053-438-0824
△		名称	つえつえほー (1型)	発行日 2003/12/10	M.M	M.M			
変更	記 事								